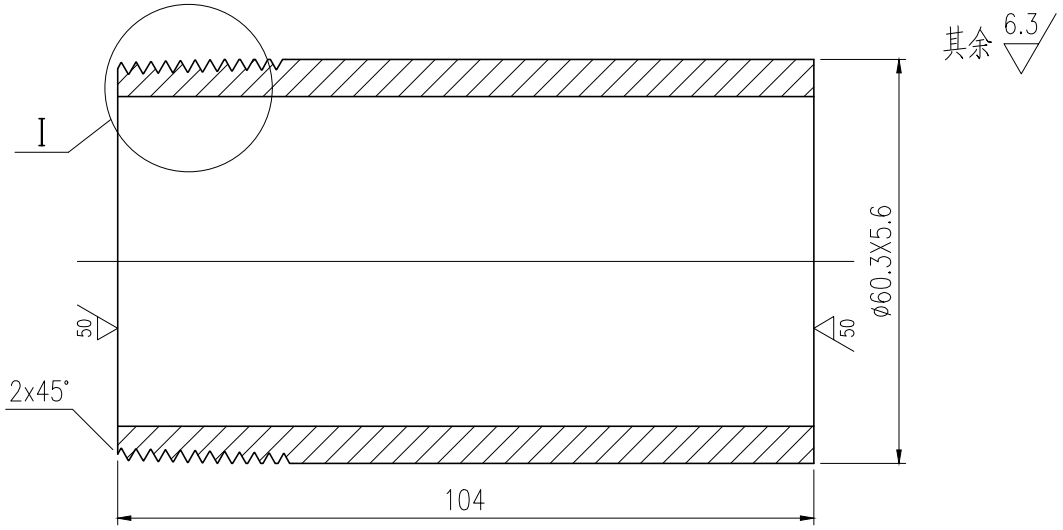

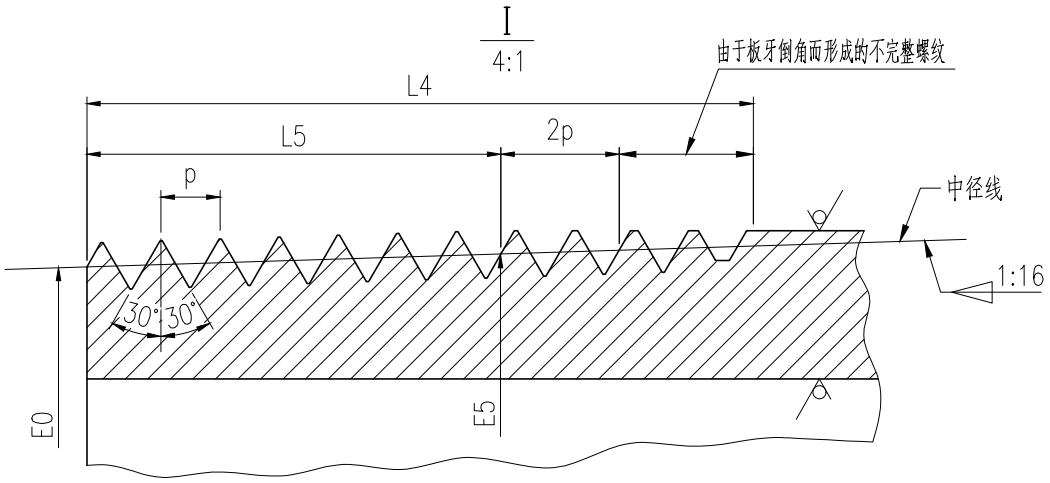

名称	螺距	外螺纹小端中径	正常完整外螺纹		外螺纹总长度
			长度	直径	
符号	p	E0	L5	E5	L4
尺寸(英寸)	0.08696	2.26902	0.5826	2.30543	1.0582

备注：1.主要尺寸均参照《ANSI/ASME B1.20.1-1983(R2001) 通用管螺纹（英制）》。
2.本件的制造和验收均需按照相应的制造和验收标准执行。
3.图中未注明尺寸单位的均默认为毫米(mm)。

MARK 标记	TOTAL NO. 处数	FILE NO. 更改文件号		SIGN 签名	DATE 日期
DESIGN 设计	陈瑜	2025.10.13	TECH REVIEW 工艺		
CHECK 校对	张健	2025.10.13	APPROVE 批准		
REVIEW 审核					

江苏赛瑞科技工程有限公司
CERE China Technical Engineering Jiangsu Co., Ltd.

S30403

短接

WEIGHT(kg) 重量	SCALE 比例	REV. 版次
0.8	1:1	0

TOTAL-PAGES 共 1 张　No.-PAGE 第 1 张

305.145-20

本图纸及相关文件版权属于江苏赛瑞科技工程有限公司所有,任何单位和个人未经江苏赛瑞科技工程有限公司书面许可,不得以任何方式复制或扩散至第三方,违者应负相应法律责任。
THIS DRAWING AND RELEVANT DOCUMENT'S COPYRIGHT BELONGS TO CERE China Technical Engineering Jiangsu Co., Ltd. THEY MAY NOT BE REPRODUCED OR DISCLOSED TO ANY THIRD PARTY IN ANY FORM WITHOUT THE PRIOR WRITTEN PERMISSION OF CERE China Technical Engineering Jiangsu Co., Ltd. THE OFFENDERS SHALL BEAR THE CORRESPONDING LEGAL RESPONSIBILITY.